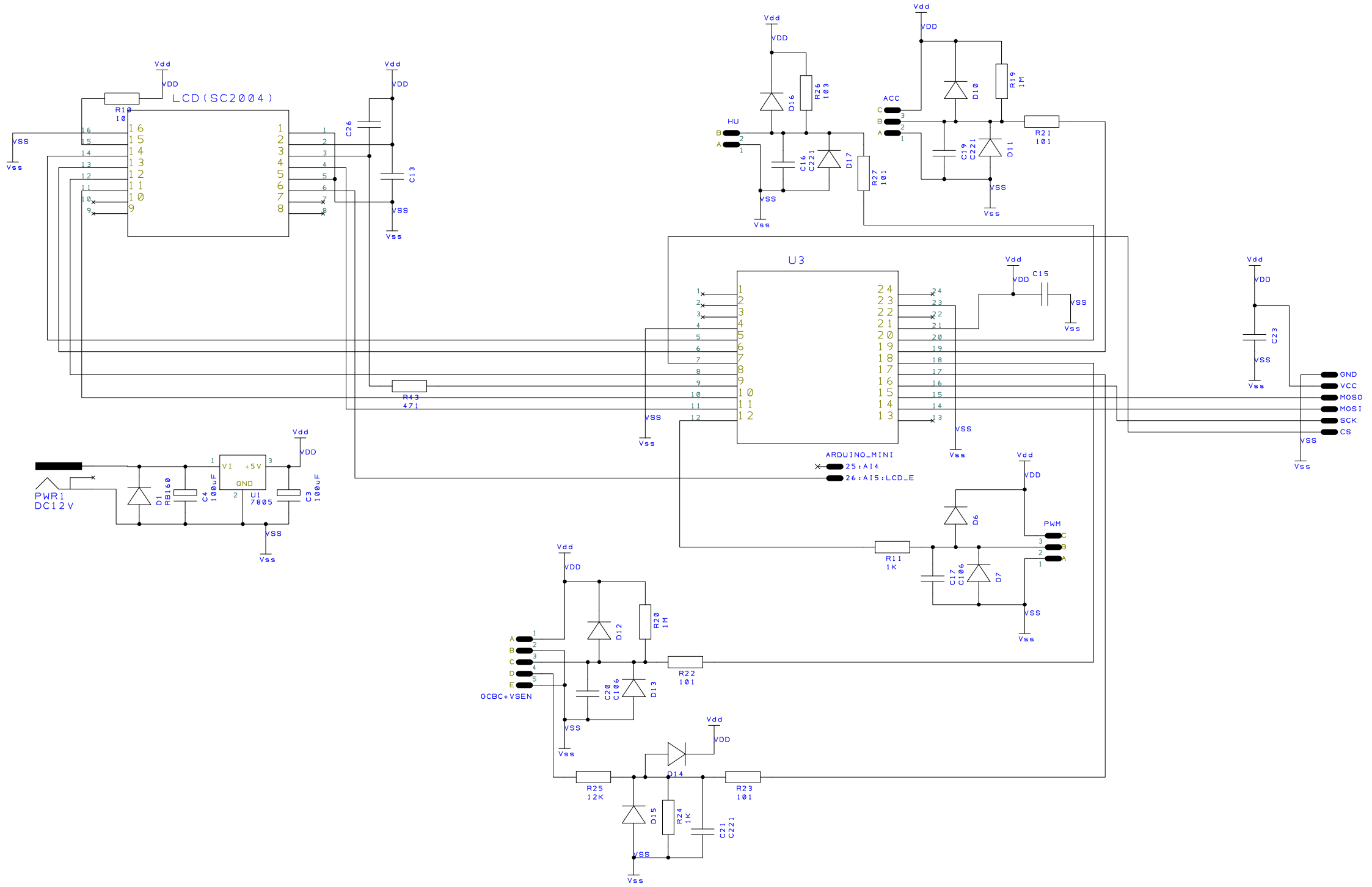
LCD(SC2004)
R10
10
C26
C13
U3
R43
471
C15
C23
GND
VCC
MOSO
MOSI
SCK
CS
ARDUINO_MINI
25:AI4
26:AI5:LCD_E
PWR1
DC12V
D1
RB160
C4
100uF
U1
7805
C3
100uF
VI
+5V
GND
HU
D16
R26
103
C16
C221
D17
R27
101
ACC
D10
R19
1M
C19
C221
D11
R21
101
PWM
D6
R11
1K
C17
C106
D7
GCBC+VSEN
D12
R20
1M
C20
C106
D13
R22
101
D14
R25
12K
R23
101
D15
R24
1K
C21
C221
Vdd
VDD
Vss
VSS